YANMAR

C50R-5B

TRANSPORTER

	C50R-5B	C50R-5BTV
Betriebsgewicht	6060 kg	6390 kg
Nutzlast	3800 kg	3500 kg
Motor	4TNV94FHT-NTBC V	

ENTWICKELT FÜR HÖCHST-LEISTUNGEN

QUALITÄTSKOMPONENTEN

In Japan entwickelt, verwendet der C50R-5B hochwertige Komponenten, die auf Langlebigkeit ausgelegt sind. Sein robustes Design garantiert Zuverlässigkeit auf anspruchsvollen Baustellen.

KOMPAKTES DESIGN

Der C50R-5B überzeugt durch kompakte Abmessungen – mit einer Breite von 2.200 mm und einer Länge zwischen 4.540 mm und 4.670 mm – und eignet sich ideal für Einsätze auf engstem Raum. Perfekt für städtische Projekte, ermöglicht er einen einfachen Transport und eine platzsparende Lagerung.

BEDIENKOMFORT

Das feste Sitzdesign schafft mehr Platz im Bedienerbereich und sorgt für eine komfortablere und effizientere Arbeitsumgebung. Weitere Verbesserungen – wie optimierte Joysticks und ein verbessertes LCD-Display – reduzieren die Ermüdung und ermöglichen eine präzise Steuerung.

FORTSCHRITTLICHES GETRIEBESYSTEM

Ausgestattet mit einem Anti-Stall-Getriebe sorgt der C50R-5B für einen reibungslosen Betrieb ohne den Motorabwürgen. Diese Verbesserung steigert die Produktivität unter anspruchsvollen Bedingungen.

AUTOMATISCHE MOTORDREHZAHLREGELUNG

Die Motordrehzahl passt sich automatisch an die Getriebelast an und optimiert so Kraftstoffeffizienz und Leistung – je nach Anforderung.

HOCHLEISTUNGSMOTOR

Angetrieben von der neuesten Y-Harmonizer-Version des Yanmar TNV-Motors bietet der C50R-5B eine kraftvolle Leistung. Mit gekühlter Abgasrückführung (EGR) und Dieselpartikelfilter (DPF) erfüllt er die europäischen Emissionsstandards.

AUSSERGEWÖHNLICHE STABILITÄT

Das Fahrwerk des C50R-5B mit hydraulischer Kettenspannung und 32 Laufrollen bietet maximale Stabilität und Traktion – für sicheres Arbeiten auf unterschiedlichstem Gelände. Ein integrierter Neigungsmesser erhöht zusätzlich die Sicherheit, indem er die Kontrolle auf Hängen und unebenem Untergrund unterstützt.

KOMPAKTES KRAFTPAKET

Der C50R-5B ist ein außergewöhnlich kompakter Raupendumper seiner Klasse – mit einer Breite von 2.200 mm und einer Länge von 4.540 mm bis 4.650 mm, je nach Konfiguration. Er kann Lasten von bis zu 3.800 kg (3.500 kg für das Drehmulden-Modell) transportieren und ist damit ideal für kleinere Baustellen geeignet. Die Fähigkeit, eine 180°-Wendungen auf der Stelle auszuführen, verbessert die Manövrierfähigkeit erheblich und ermöglicht effizientes Arbeiten auf engem Raum. Diese Konfiguration steigert die Maschinenleistung und erhöht die Produktivität des Fahrers.

REVOLUTIONÄRES GETRIEBEKONZEPT

Yanmar hat das Getriebesystem – ein zentrales Element für diese Maschinenklasse – deutlich weiterentwickelt. Das HST-Getriebe ist mit einer Anti-Stall-Funktion ausgestattet, die sanfte 180°-Drehungen ohne Abwürgen des Motors ermöglicht. Der C50R-5B kann schnelle 180°-Drehungen ausführen, was die Wendigkeit und den Fahrkomfort erheblich verbessert. Mit einer Bruttomotorleistung von 88,4 kW (120,2 PS) verfügt der Motor über zusätzliche Leistungsreserven, die die Manövrierfähigkeit des C50R-5B weiter steigern.

MAXIMALE STABILITÄT

Der C50R-5B könnte aufgrund seines außergewöhnlichen Fahrwerksdesigns den Spitznamen „Leichtfuß“ tragen. Das Herzstück bildet ein robuster Rahmen in Kastenträgerbauweise, der eine hohe Torsionssteifigkeit bietet und maximale Langlebigkeit gewährleistet.

Die Gesamtmasse des C50R-5B wird gleichmäßig über 32 Laufrollen auf den Boden verteilt – und erzielt einen Bodendruck von 40,5 kPa bei voller Beladung. Dieses Design verbessert die Geländegängigkeit erheblich und ermöglicht effektives Arbeiten auch unter schwierigen Bodenbedingungen.

Die gleichmäßige Gewichtsverteilung verlängert zudem die Lebensdauer der Gummiketten.

INNOVATIVES FAHRWERKSDESIGN

Der C50R-5B ist mit einem hydraulischen automatischen Kettenspannsystem ausgestattet, das wartungsfreie Kettenspannung ermöglicht. Dadurch werden sowohl die Ausfallzeit als auch die Gesamtbetriebskosten (TCO) deutlich reduziert.
Zur weiteren Verbesserung der Geländefähigkeit sind die Laufrollen an frei beweglichen Drehgestellen montiert, die Bodenunebenheiten effektiv ausgleichen. Das erhöht den Fahrkomfort und verlängert die Lebensdauer der Fahrwerkskomponenten.
Die Laufrollen und Umlenkräder sind mit gekapselten Kegelrollenlagern ausgestattet, die für ihre Langlebigkeit und Wartungsfreiheit bekannt sind. Die Fahrwerksbreite bleibt bei 2.200 mm, was die Wendigkeit verbessert und sowohl den Fahrkomfort als auch die Produktivität steigert.

KOMFORT NEU DEFINIERT: NEUE FAHRERSTATION

GERÄUMIGE UND MODERNE KABINE

Yanmar hat den Fahrerstand des C50R-5B durch eine neue Gestaltung und verbesserte Funktionalität gezielt weiterentwickelt. Die Kabine bietet großzügigen Raum, insbesondere im Beinbereich, und sorgt so für maximalen Komfort. Der serienmäßige gefederte Fahrersitz garantiert eine ruhige Fahrt.

Zu den wichtigsten Merkmalen gehören:

- Servounterstützte Joysticks für präzise Steuerung bei minimalem Kraftaufwand – reduzieren Ermüdung und erhöhen die Sicherheit.
- Feststellbremse mit automatischer oder manueller Betätigung – für mehr Kontrolle und Sicherheit.
- Nachleuchtfunktion: Die Kabinenbeleuchtung bleibt nach dem Ausschalten des Zündschlüssels noch eine Weile eingeschaltet – für bessere Sicht und mehr Komfort.

MODERNES DIGITALES INTERFACE

Der C50R-5B ist mit einem neuen elektronischen Anzeige- und Informationssystem ausgestattet, das über einen 5,7-Zoll-LED-Monitor verfügt. Dieser zeigt alle wichtigen Maschinenparameter übersichtlich an. Die Anzeige visualisiert auch das Bild der Rückfahrkamera – für mehr Überblick und erhöhte Sicherheit.
Bei einer Störung einzelner Komponenten wird der Fahrer durch Warnsymbole sofort informiert.
Das System liefert außerdem Informationen zur automatischen DPF-Regeneration, um dauerhaft optimale Motorleistung zu gewährleisten.
Eine Auto-Idle-Funktion ist serienmäßig integriert – sie reduziert den Kraftstoffverbrauch und die Emissionen im Leerlaufbetrieb.

VERBESSERTE BEDIENERORIENTIERUNG

Der C50R-5B bietet im Vergleich zu seinem Vorgängermodell entscheidende Verbesserungen, darunter der Übergang von einem drehbaren zu einem fest installierten Fahrersitz. Diese Änderung sowie die neue Einstiegskonfiguration erleichtern das Ein- und Aussteigen deutlich – für mehr Effizienz und Sicherheit.

Zu den wichtigsten Neuerungen gehören:

- Größerer LCD-Monitor: von 4,3 auf 5,7 Zoll, für bessere Lesbarkeit und höheren Komfort.
- Rückfahrkamera serienmäßig – für mehr Sicherheit durch bessere Sicht nach hinten.
- Mehr Platz im Bedienerbereich und verbesserter Zugang durch neue Sitz- und Stufenanordnung.

Diese Optimierungen zeigen Yanmars konsequente Ausrichtung auf Komfort und Sicherheit – für eine überlegene Arbeitsumgebung im C50R-5B.

DYNAMISCHER YANMAR-MOTOR

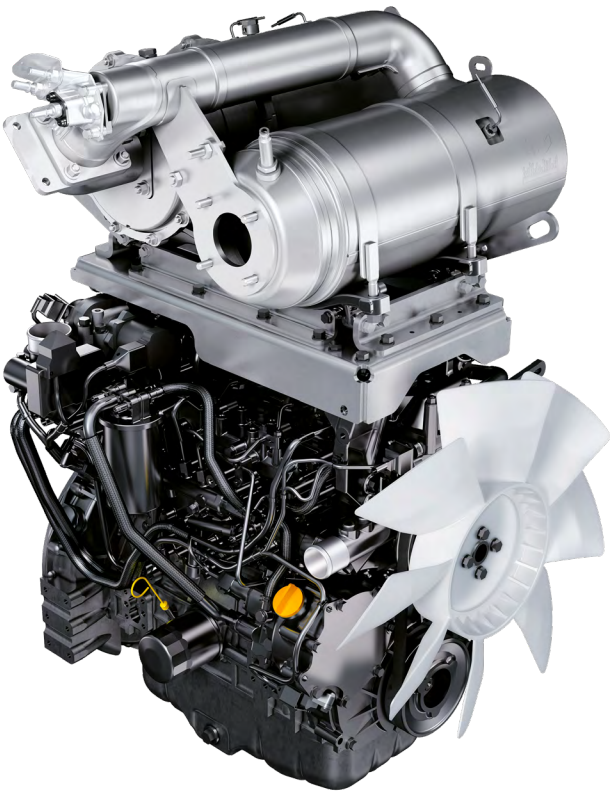

Der C50R-5B wird von Yanmars hochmoderner TNV-Motorserie angetrieben – ein Meisterwerk moderner Ingenieurskunst mit einer Leistung von 84,0 kW (114,2 PS). Dieser Motor nutzt Direkteinspritzung in Kombination mit einem ausgeklügelten Common-Rail-System, um eine optimale Kraftstoffverbrennung und herausragende Leistung zu gewährleisten.
Dank der Integration der fortschrittlichen Steuergeräte DCU und ECU von Denso bietet das elektronische Motormanagement höchste Intelligenz und Anpassungsfähigkeit – und hält den C50R-5B technologisch auf dem neuesten Stand.
Yanmar hat zudem das Tankvolumen um fast 48 % erhöht – auf nun 121,1 Liter – für längere Einsatzzeiten und weniger Tankstopps.

INNOVATIVE ABGASNACHBEHANDLUNG

Der Motor des C50R-5B erfüllt die strengen EN-Emissionsnormen und ist mit einem umfassenden Paket zur Abgasreduktion ausgestattet. Zu den zentralen Komponenten gehören:

- Gekühlte Abgasrückführung (EGR): Reduziert effektiv Stickoxide (NOx) und verringert die Umweltbelastung.
- Dieselpartikelfilter (DPF): Filtert Rußpartikel aus den Abgasen; das spezielle Regenerationssystem minimiert Verstopfungen und Wartungsaufwand.
- Selektive katalytische Reduktion (SCR): Reinigt die Abgase zusätzlich – ein Zeichen für Yanmars Einsatz für Umweltschutz.

Aktuelle Verbesserungen – wie der optimierte EGR-Drucksensor und eine verfeinerte Ansaugdrosselklappe – sorgen für die Einhaltung der neuesten EPA/ARB-Vorschriften. Der C50R-5B vereint somit Leistung, Effizienz und Umweltbewusstsein – ganz im Sinne von Yanmars Innovationsanspruch.

VIELSEITIGKEIT

Der C50R-5B ist in zwei unterschiedlichen Konfigurationen erhältlich:

- **Dreiseiten-Kippmulde:** Diese Version verfügt über eine vielseitige Mulde mit drei Kippseiten, die das Abladen der Last entweder nach hinten oder zu beiden Seiten ermöglicht – dank der klappbaren Seitenwände. Der beeindruckende Kippwinkel nach hinten beträgt 65°, bei einer Kippöffnung von 660 mm, was ein schnelles und effizientes Entladen garantiert. Die Mindestbodenfreiheit von 435 mm sorgt für Stabilität und Manövrierfähigkeit auch auf unebenem Gelände. Jede Seite der Mulde kann unabhängig voneinander geöffnet werden, was Flexibilität und einfache Handhabung auf verschiedensten Baustellen gewährleistet.
- **180° Drehmulde (« Turning Vessel »):** Die zweite Konfiguration umfasst eine Mulde, die auf einem Rahmen montiert ist und sich um 180° drehen lässt (90° nach links, 90° nach rechts). Diese Funktion ermöglicht es dem C50R-5BTV, Materialien entlang eines Grabens abzukippen, ohne die Maschine neu positionieren zu müssen, was den sicheren Abstand zur Arbeitsstelle wahrt. Dies verbessert die Sicherheit und Produktivität erheblich, da Materialien präzise platziert werden können.

Beide Ausführungen sind mit einem Schmutzfänger ausgestattet, der das Herausfallen von Schmutz und Material verhindert und so die Hydraulikkomponenten sowie den Fahrerbereich vor Schäden schützt.
Diese durchdachten Designmerkmale machen den C50R-5B sowohl vielseitig als auch zuverlässig und erfüllen die vielfältigen Anforderungen moderner Baustellen.

SICHERHEIT

Der C50R-5B wurde mit höchster Priorität auf Sicherheit konstruiert. Die Kabinenstruktur erfüllt die Anforderungen der ROPS (Überrollschutz) und FOPS (Schutz gegen herabfallende Gegenstände) der Stufe 1 und verfügt über ein schützendes Gitter an der Rückseite für zusätzlichen Schutz.

SICHERER WARTUNGSZUGANG

Die Wartung ist einfach und sicher, da alle Servicepunkte bodennah zugänglich sind. Sicherheitsstufen und Geländer gewährleisten einen stabilen Zugang zum Motorraum – selbst bei rutschigen Bedingungen.

ZUVERLÄSSIGKEIT

Das robuste Fahrwerk und langlebige Stahlabdeckungen bieten optimalen Schutz und verlängern die Lebensdauer der Maschine. Durchdachte Schlauchführungen erhöhen die Zuverlässigkeit und minimieren Ausfallzeiten sowie Wartungsaufwand. Zum zusätzlichen Schutz wurden Abdeckungen für die Ansaugschläuche integriert.
Diese Maßnahmen verlängern die Einsatzdauer der Maschine und reduzieren Standzeiten.

PERFEKTE SICHT NACH HINTEN UND ZUR SEITE

Der C50R-5B ist auf exzellente Rundumsicht ausgelegt und verfügt über große Glasflächen sowie strategisch positionierte Spiegel für eine klare Sicht während der Arbeit. Eine serienmäßige Rückfahrkamera gemäß den EN474-Vorgaben verbessert die Sicht nach hinten.
Das Modell mit Drehmulde ist zusätzlich mit Rückfahrkameras und einem weiteren Spiegel für verbesserte Sicht auf die linke Seite ausgestattet, was eine umfassende Übersicht vom Fahrersitz aus gewährleistet.

Diese Features unterstreichen Yanmars Engagement für eine sichere, zuverlässige und effiziente Arbeitsumgebung für den Bediener.

WARTUNG LEICHT GEMACHT

EINFACHER ZUGANG

Der C50R-5B wurde mit Blick auf eine benutzerfreundliche Wartung entwickelt, sodass tägliche Kontrollen und Servicearbeiten schnell und unkompliziert durchgeführt werden können. Drei leicht zugängliche Wartungsklappen ermöglichen den schnellen Zugriff auf alle Hauptkomponenten, darunter: Luftfilter, Kühler, Betankungspumpe, Batterie, Kraftstofftank, Hydrauliköltank, Lichtmaschine, Ölmessstab, Wasserabscheider und Kühlmittelstand. Dieses durchdachte Design reduziert Stillstandszeiten und erhöht die Produktivität.
Zentrale Wartungsmerkmale im Überblick :

- Hydrauliköltank: Ein neuer Betankungsanschluss vereinfacht den Nachfüllvorgang – kein Ausbau des Luftfilters mehr nötig – für eine saubere, effiziente Wartung.
- Sicherungs- und Relaiszugang: Im Batteriefach integriert und leicht erreichbar für schnelle Wartungsarbeiten.
- Optimiertes Hydrauliksystem: Ein zusätzlicher Filter beim Hydraulikanschluss des automatischen Kettenspanners reduziert das Risiko von Verunreinigungen; ein Ölfiltereinsatz erleichtert den Wechsel und hält das System sauber.

Diese Verbesserungen unterstreichen Yanmars Fokus auf Zuverlässigkeit und Wartungsfreundlichkeit – damit der C50R-5B stets einsatzbereit bleibt.

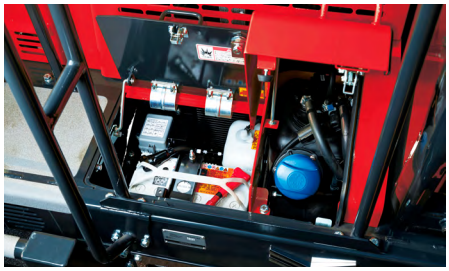

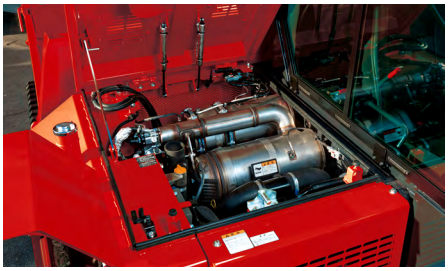

VERLÄNGERTE WARTUNGSINTERVALLE

Yanmar-Raupendumper sind auf maximale Effizienz und minimale Ausfallzeiten ausgelegt. Die Wartungsintervalle betragen bis zu 500 Betriebsstunden. Das DPF-System ist mit einem wartungsfreien Diesel-Oxidationskatalysator (DOC) ausgestattet, während der Rußfilter (SF) nur alle 3.000 Stunden gereinigt werden muss. So wird die Wartung vereinfacht und die Betriebszeit verlängert.

PREMIUM-KOMPONENTEN

Jedes Bauteil des C50R-5B wurde sorgfältig konstruiert, um Zuverlässigkeit, Langlebigkeit und Leistungsfähigkeit selbst unter härtesten Bedingungen zu gewährleisten.

DIMENSIONS

[DREISEITEN-KIPPMULDE]

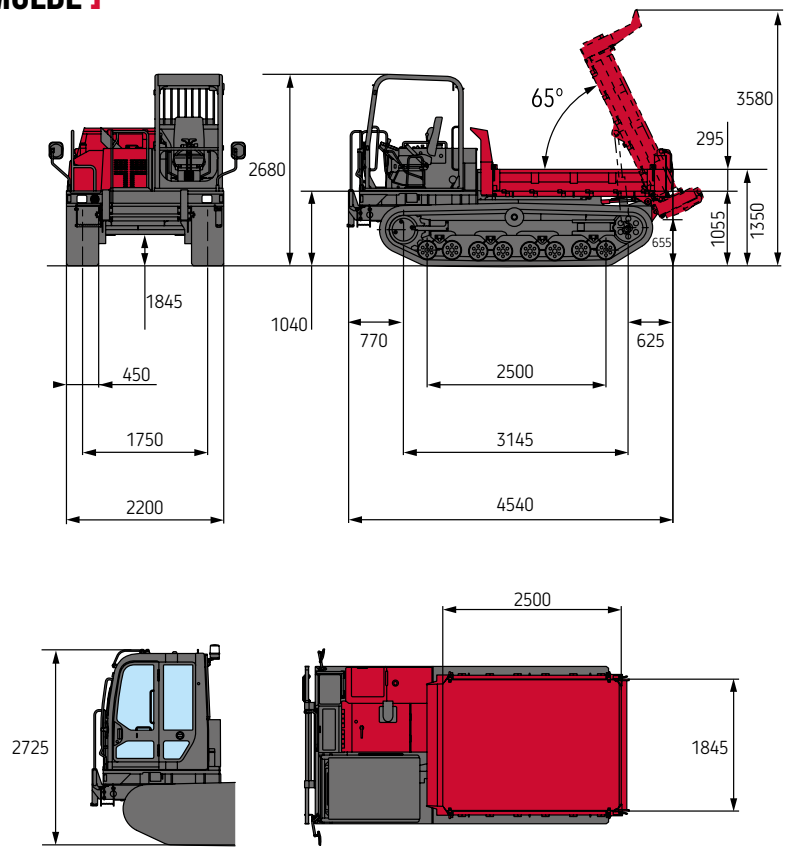

[180° DREHMULDE (« TURNING VESSEL »)]

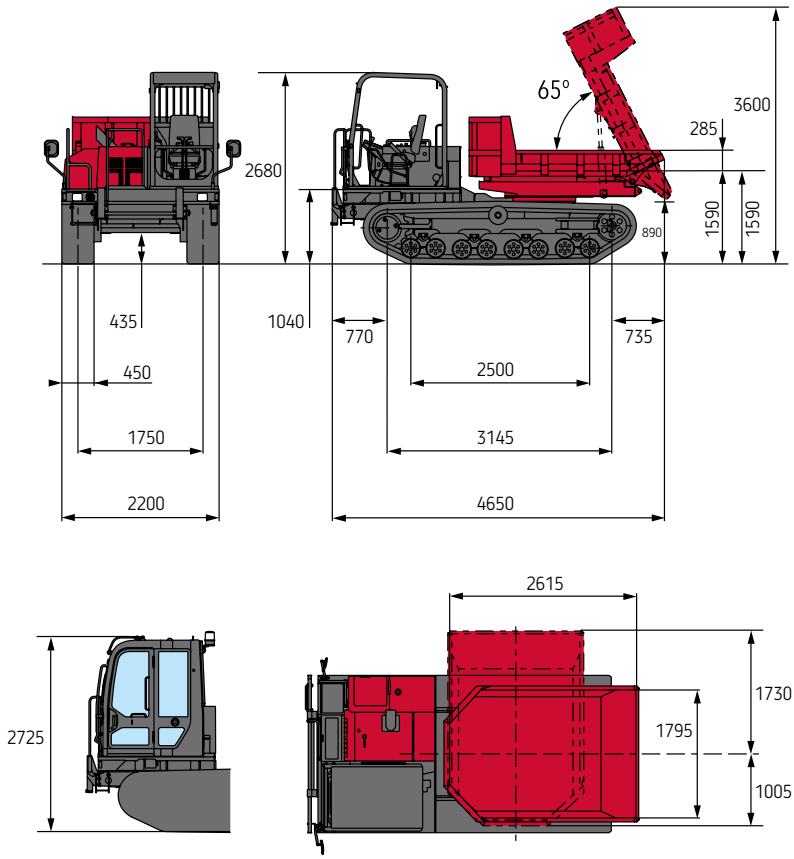

TECHNISCHE DATEN

[GEWICHT +/- 2% (EN STANDARDS)]

	C50R-5B Dreiseiten-Kippmulde	C50R-5BTV 180° Drehmulde
Betriebsgewicht	6 060 kg	6 390 kg
Transportgewicht	5 985 kg	6 315 kg
Nutzlast	3 800 kg	3 500 kg

[MOTOR]

	C50R-5B Dreiseiten-Kippmulde	C50R-5BTV 180° Drehmulde
Typ	Vertical series water-cooled 4-cycle diesel (Direct injection type)	
Nettoleistung (ISO9249 mit FAN)	84.0 kW [114.2 U/min]	
Bruttomotorleistung	88,4 kW (120,2 PS)	
Hubraum	3035 l	
Maximales Drehmoment	378 – 410 Nm [bei 1 700 U/min]	

[LEISTUNG]

	C50R-5B Dreiseiten-Kippmulde	C50R-5BTV 180° Drehmulde
Kippwinkel	65°	65°
Muldenmaße (L x B x H)	2500X1845X295 mm	2615X1795X285 mm
Kippmechanismus	1 side (rear)	3 sides
Muldenvolumen (Plan-/Schüttraummaß)	1.4/2.3 m^3	1.2/2.1 m^3
Kipphöhe	660 mm	890 mm
Max. Fahrgeschwindigkeit (vorwärts/rückwärts)	7.0/9.5 km/h	
Traktionskraft (1ster Gang / 2er Gang)	72kN Auto kickdown für 1. Gang	
Steigfähigkeit	20°”	

[UNTERWAGEN]

	C50R-5B Dreiseiten-Kippmulde	C50R-5BTV 180° Drehmulde
Spurweite	450 mm	
Bodenfreiheit	435 mm	
Bodendruck	24.9 [0.25]/40.5 [0.41] kgf/cm^2	26.2[0.26] / 40.6 [0.41] kgf/cm^2

[SONSTIGES]

	C50R-5B Dreiseiten-Kippmulde	C50R-5BTV 180° Drehmulde
Hydraulikkreis (Total)	75	
Hydrauliktank	43,7 l	
Kraftstofftank	121,1 l	
Schalldruckpegel	102 dBA	

[WARTUNGSINTERVALLE]

[Wechsel Motoröl und Filter: 500 Std.] [Wechsel Kraftstofffilter: 250 Std.]] [Wechsel Hydraulikölfilter: 500 Std.] [Wechsel Hydrauliköl: 500 Std.]
[Wechsel Hydraulikölrücklauffilter: 500 Std.] [Wechsel Kühlflüssigkeit: 500 Std.]

YANMAR

Yanmar Compact Equipment EMEA

DE_C50R-5B_0126

DE

www.yanmar.com

BUILDING WITH YOU

Gedruckt in Frankreich – Materialien und Spezifikationen unterliegen Änderungen des Herstellers ohne Vorankündigung – Wenden Sie sich für weitere Informationen bitte an Ihren lokalen Yanmar Compact Equipment EMEA-Händler. Dieser digitale Flyer ist nicht zum Ausdrucken bestimmt.